AVIBRO®

Made in Turkey

ADX 1100/18

3 Faz - Phase / 4 Kutup - Poles / 460 V / 60 Hz

Elektriksel Özellikler / Electrical Features

Faz / Phase	Devir / Rpm	Frekans / Frequency (Hz)	Giriş Voltajı / Input Voltage	Giriş Gücü / Input Power	Giriş Akımı / Input Current	Güç Faktörü / Power Factor	Ia / In
3	1800	60	460 V	660 W	▲ -- Y 0,88	87 %	4,84

Teknik Özellikler / Technical Features

Santrifüj Kuvveti / Centrifugal Force (Kg/F)	1067 Kg/F (10,46 kN)
Statik Moment / Statical Moment (Kg*mm)	294,6 Kgmm
Gres Tipi / Type of Grease	--
Ömür Boyu Gres / Grease for Life	Evet / Yes
Montaj Cıvatası / Mounting Bolt	M16
Kablo Rakoru / Cable Gland	NPT 3/4"
Ağırlık / Weight (Kg)	34,1
Gövde Tipi / Frame Size	40B

Rulmanlar / Bearings

Rulman Tipi / Bearing Type	--

Çizim Drawing — Gövde Ölçüleri - Overall Dimensions (mm)

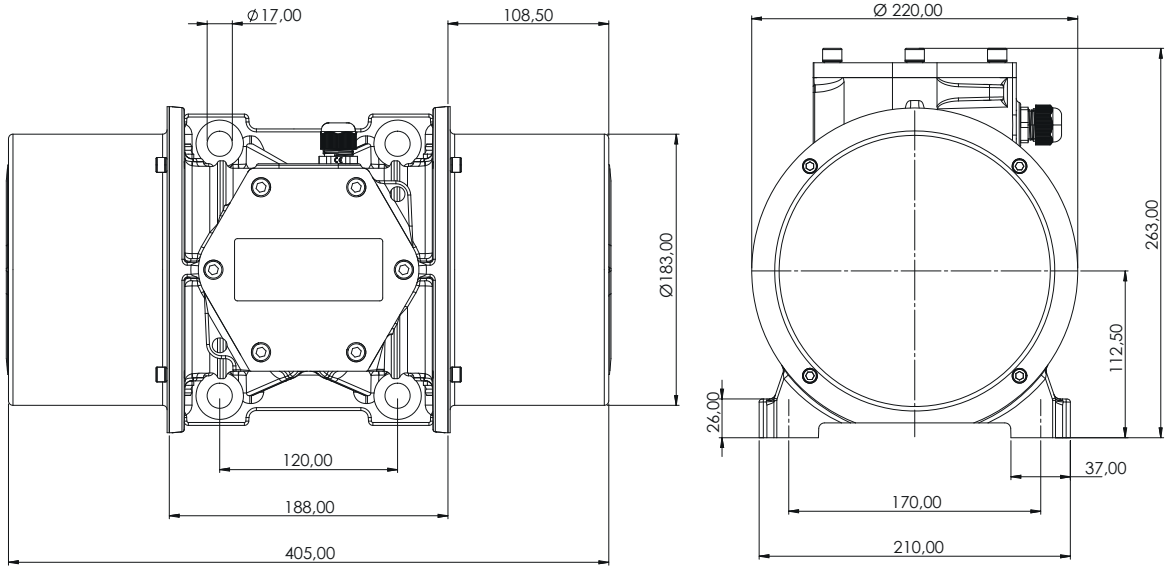

II 2D Ex tb IIIC T120°C Db, IP66
II 2G Ex db IIB T4 Gb
T.amb -20/+60°C